Bedienungsanleitung Ölablassventil

Sicherheitshinweise und Bedienungsanleitung sorgfältig lesen und aufbewahren. Anleitung an andere Nutzer weitergeben.

Bei Unklarheiten auf keinen Fall mit den Arbeiten beginnen.

Sicherheitshinweise

Arbeiten an Kraftfahrzeugen dürfen nur von ausgebildeten und autorisierten Fachleuten durchgeführt werden. Durch Veränderungen am Fahrzeug können die Betriebserlaubnis oder Garantieansprüche erlöschen. Sicherheitshinweise des Herstellers beachten. Im Falle einer fehlerhaften oder unsachgemäßen Montage wird keine Haftung übernommen.
Ölablassventil nur zu bestimmungsgemäßem Gebrauch einsetzen. In allen anderen Fällen erlischt jeglicher Anspruch auf Gewährleistung oder Schadensersatz. Aus Sicherheitsgründen Ölablassventil nach spätestens 10 Jahren austauschen. Motoren- oder Getriebeöl kann sehr heiß werden. Hautkontakt vermeiden. Schutzbrille tragen. Bei Augenkontakt oder Verschlucken sofort einen Arzt aufsuchen. Altöl ordnungsgemäß entsorgen.
Ölablassventil nicht auseinanderbauen. Verschmutzungen innerhalb des Ölablassventils können die Funktion beeinträchtigen oder zu Undichtigkeiten führen und sind zu vermeiden. Alle Dichtsitze müssen sauber und unbeschädigt sein. Nach Abschluss der Arbeiten alle Verbindungen auf festen Sitz prüfen. In jedem Fall Verschlusskappe auf das Ölablassventil drehen, um im Fall eines Defekts des Ventils ein Austreten von Öl zu verhindern. In Zweifelsfällen nicht weiter fahren und Fachwerkstatt zu Rate ziehen. Anzugsdrehmomente genau einhalten.

Read the following safety instructions and the owner's manual carefully and keep it in a safe place. Give this manual to other users as well.

If anything is unclear, do not begin to work.

Safety instructions

Work on motor vehicles may only be performed by trained and authorized technicians. Changes to motor vehicles may invalidate the operating approval or warranty claims against the manufacturer of the vehicle. Please observe also the safety recommendations from the respective manufacturer. Liability cannot be assumed for products that are mounted incorrectly or improperly.
The oil drain valve may only be used as intended. Use in any other manner invalidates warranty or damage claims. For the reason of safety replace oil drain valve at the latest after 10 years. Pay attention to hot oil. Please avoid any skin contact. Protective goggles must be worn when working. In the case of eye contact or ingestion, call a physician at once. Carefully dispose of waste oil.
Do not dismantle oil drain valve. Avoid contamination of the inside of the oil drain valve. Contaminations in the oil cycle can impair the function of the oil drain valve. All seal seats must be clean and undamaged. After completing work on the system, carefully check the system to ensure that all connections are firmly seated. Use seal cap to avoid leaking oil in case of a defective oil drain valve. If in doubt, do not proceed and call a specialist garage. Tightening torques must be adhered precisely.

Montage – Assembly – Montaggio – Montage –Montaje

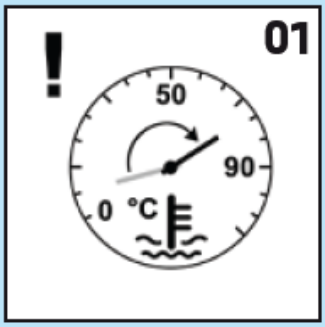

Motoröl auf Betriebstemperatur bringen.

Bring engine oil to operation temperature.

Portare l'olio motore alla temperatura di funzionamento.

Amener l'huile de moteur à la température de fonctionnement.

Lleve el aceite de motor a la temperatura de funcionamiento.

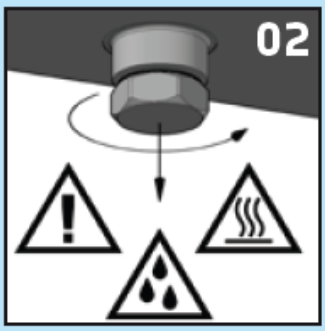

Alte Ölablassschraube entfernen. Vorsicht: heißes Öl!

Remove old oil drain plug. Caution: hot oil!

Rimuovere la vite di scarico olio. Attenzione: olio caldo!

Enlever le vieux bouchon de vidange. Attention: huile chaude!

Eliminar el viejo tornillo de purga de aceite. ¡Cuidado! aceite caliente!

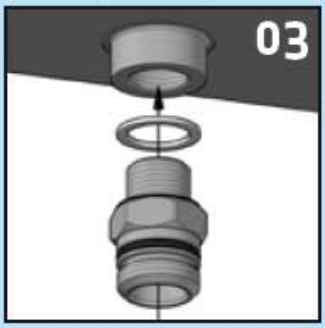

Ölablassventil mit neuem Kupferdichtring einschrauben.

Screw in the oil drain valve with a new copper sealing ring.

Avvitare la valvola di scarico olio con la nuova guarnizione di rame.

Visser la valve de vidange d'huile avec le nouveau joint cuivre.

Enroscar la válvula de vaciado de aceite con una arandela de cobre nueva.

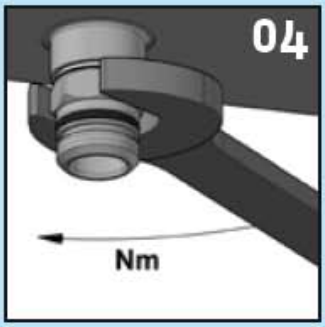

Mit angegebenem Drehmoment anziehen (Angaben des Fahrzeugherstellers beachten).
Tighten with specified torque (follow the details of the vehicle's manufacturer).

Serrare con coppia specificata (seguire i dettagli del costruttore del veicolo).

Serrer à couple de rotation prescrit (suivre les informations du constructeur du vehicule).
Apretar a par especificado (seguir los detalles del fabricante del vehiculo).

Verschlusskappe per Hand vollständig aufschrauben (ca. 3 ganze Umdrehungen).

Screw in the screw cap by hand entirely (ca. 3 full turns).

Avvitare il cappuccio completamente a mano (ca. 3 giri completi).

Visser l'obturateur manuellement jusqu'au bout (env. 3 tours complet).

Atornillar el capuchón completamente a mano (aprox. 3 vueltas completo).

Ölwechsel - Oil change - Vidange - Cambio d'olio - Cambio de aceite

Motoröl auf Betriebstemperatur bringen. Das Ventil funktioniert nur mit warmem Motoröl.
Bring engine oil to operation temperature. The drain valve only works with tempered engine oil.
Portare l'olio motore alla temperatura di funzionamento. La valvola funziona solo con olio motore temperato.
Amener l'huile de moteur à la température de fonctionnement. La valve de vidange d'huile maches seulement avec huile de moteur tempérée.
Lleve el aceite de motor a la temperatura de funcionamiento. La válvula funciona sólo con aceite de motor templado.

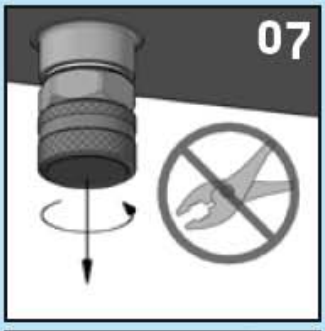

Verschlusskappe per Hand abschrauben.

Remove screw cap by hand.

Svitare il cappuccio completamente a mano.

Dévisser l'obturateur manuellement.

Desatornillar el capuchón a mano.

Schlauch auf Anschlussstück stecken. Freies Schlauchende in Auffangbehälter führen und sichern.
Connect the hose to the hose attachment. Lead the free hose end into a collection container and fasten it.
Collegare il tubo a la raccordo. Dirigere e fissare l'estremità libera del tubo in un serbatoio di raccolta.
Mettre le raccord dans le tuyau. Dirigez et fixez l'extrémité libre dans une réservoir collecteur.
Connectar la manguera en el racor. Dirigir e atar el extremo libre de la manguera en un recipiente colector.

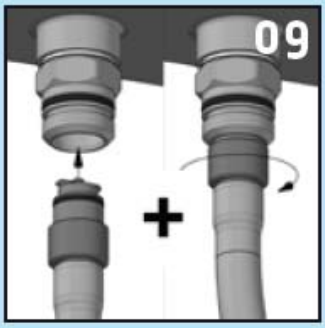

Anschluss in richtiger Position bis zum Anschlag ins Ventil drücken und Bajonettverschluss mit einer viertel Umdrehung verriegeln.
Push the hose attachment in the right position into the valve up to the stop and close the bayonet joint by a quarter turn.
Premere il raccordo nella posizione corretta nella valvola finchē non si arresta e chiudere il serratura del baionetta con un quarto di giro.
Pressez le raccord en position correcte dans la valve jusqu'ā ce qu'il s'arrête et fermez la fermeture ā baïonnette avec un quart de tour.
Empujar el racor en la posiciōn correcta en la vālvula hasta que se detenga e cerrar el cierre de bayoneta con un cuarto de vuelta.

Das Öl fließt sofort ab – The drain starts immediately – L'olio inizierā a scarico immediata – L'huile commence ā couler directement – El aceite comenzarā a que vaciar de immediato

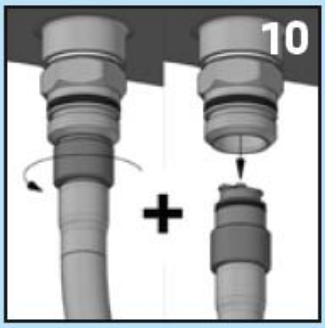

Mit einer viertel Umdrehung entriegeln und abziehen.

Open by a quarter turn and plug off.

Aprire con un quarto di giro e tirare.

Dēbloquer avec un quart de tour et retirer.

Desbloquear con un cuarto de vuelta e retirada.

Verschlusskappe per Hand vollständig aufschrauben (ca. 3 ganze Umdrehungen). Das Fahrzeug darf nur mit vollständig aufgeschraubter Kappe bewegt werden.
Screw in the screw cap by hand entirely (ca. 3 full turns). The vehicle may only be moved with completely screwed cap.
Avvitare il cappuccio completamente a mano (ca. 3 giri completi). Ē vietato circulare il veicolo senza una cappuccio.
Visser l'obturateur manuellement jusqu'au bout (env. 3 tours). Il est interdit de circuler la vēhicule sans l'obturateur.
Atornillar el capuchōn completamente a mano (aprox. 3 vueltas completo). Estā prohibido para circular el vehīculo sin una capuchōn.

Anschließend frisches Öl auffüllen.

Afterwards refill with fresh engine oil.

Seguente riempire di olio motore nuovo.

Ensuite remplir de l'huile de moteur fraîche.

Seguidamente rellenar de aceite de motor nuevo.